Pioneer

TS-ME100WS

MARINE COMPONENT SUBWOOFER
SUBWOOFER GAMME MARINE

MADE IN VIETNAM / FABRIQUÉ AU VIÊT-NAM / СДЕЛАНО В ВЬЕТНАМЕ

XIUC
1 pièce / pieces
PIONEER CORPORATION

8 84938 42965 7

Pioneer

Pioneer

TS-ME100WS

MARINE COMPONENT SUBWOOFER
SUBWOOFER GAMME MARINE
САБВУФЕР ДЛЯ ЯХТ И КАТЕРОВ

10”/25cm
300w RMS

WEATHER PROTECTION
PROTECTION CONTRE LES INTEMPÉRIES
IPX7

Pioneer

TS-ME100WS

MARINE COMPONENT SUBWOOFER
SUBWOOFER GAMME MARINE

THF5951-AB/M
THF5951-BB/M
THF5951-CB/M
THF5951-DB/M

Pioneer

TS-ME100WS

SUBWOOFER GAMME MARINE

※U.S. and Canadian models only / Nur US-und Kanada-Modelle / Modèles américains et canadiens uniquement / Sólo modelo estadounidense y canadiense / Solo los modelos de EE.UU.y Canadienses / Modelos apenas dos EUA e Canadá / Только для моделей США и Канады / نماذج الولايات المتحدة والكندية فقط

⚠ WARNING

The Safety of Your Ears is in Your Hands
Get the most out of your listening it at a safe levels level that lets the sound come through clearly without annoying blaring or distortion and, most importantly, without affecting your sensitive hearing. Sound can be deceiving. Over time, your hearing “comfort level” adapts to higher volumes of sound, so what sounds “normal” can be damaging to your hearing. Guard against this by setting your equipment at a safe level BEFORE your hearing adapts.
ESTABLISH A SAFE LEVEL:
- Set your volume control at a low setting
- Slowly increase the volume until you hear it comfortably and clearly without distortion.
- Once you have established a comfortable sound level, set the dial and leave it there.
BE SURE TO OBSERVE THE FOLLOWING GUIDELINES:
- Do not turn up the volume so high that you can’t hear what’s around you.
- Use headphones only at a volume that allows you to hear outside sounds.
- Do not use headphones while operating a motorized vehicle.the use of headphones may create a traffic hazard and is illegal in many areas.

⚠ AVERTISSEMENT

La protection de votre ouïe est entre vos mains
Pour assurer le rendement optimal de votre matériel et plus important encore-la protection de votre ouïe, réglez le volume à un niveau suffisamment élevé pour vous permettre de bien entendre le son clair et sans distorsion. Avec le temps, votre système auditif peut en effet s’adapter à des volumes supérieurs, et ce qui sonne “normal” peut vous nuire à la longue. Pour éviter cela, réglez votre équipement à un volume sécuritaire AVANT que votre ouïe s’adapte vous permettra de mieux vous protéger.
CHOISISSEZ UN VOLUME SÉCURITAIRE:
- Mettez votre volume au minimum
- Montez progressivement le volume jusqu’à un niveau d’écoute confortable-le son doit être clair et exempt de distorsions.
- Une fois que le son est à un niveau confortable, ne touchez plus au bouton du volume.
NOUBLIEZ PAS DE RESPECTER LES DIRECTIVES SUIVANTES:
- Lorsque vous écoutez le volume, assurez-vous de pouvoir quand même entendre ce qui se passe autour de vous.
- Faites très attention ou cessez temporairement l’utilisation dans les situations pouvant s’avérer dangereuses.
- N’utilisez pas des écouteurs ou un casque d’écoute lorsque vous opérez un véhicule motorisé ; une telle utilisation peut créer des dangers sur la route et est illégale à de nombreux endroits.

Register your product at / Enregistrez votre produit au:
http://www.pioneerelectronics.com http://www.pioneerelectronics.ca

※ Information Note for Customers in Russia and CIS countries.
※ Information/Attention des clients de Russie et des pays de la CEI.
※ Nota informativa per i consumatori della Russia e dei paesi del CIS.
※ Información para consumidores de Rusia y países de la CEI.
※ Информация для потребителей в России и СНГ.

Примечание :
В соответствии со статьей 5 закона Российской Федерации (О защите прав потребителей) и постановлением срок службы изделий, обращаемых потребителями, установлен на российском рынке.
Акустика для авт и катеров 6 лет

КОРТОРАЦИЯ ПАЙОНИР
Импортер ООО “ПИОНЕР РУС”
105064, Россия, г. Москва, Нижний Сусальный переулок, дом 5, строение 19 Тел. : +7 (495)956-89-01

Pioneer

TS-ME100WS

MARINE COMPONENT SUBWOOFER

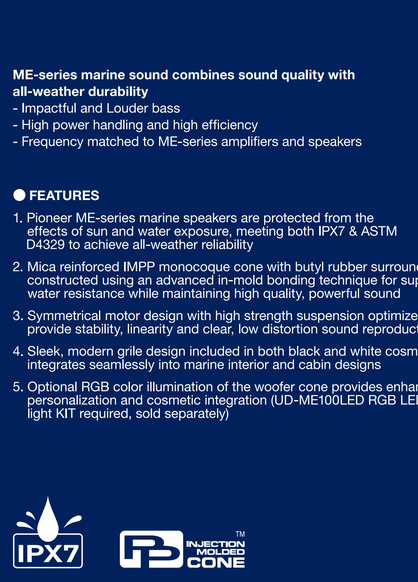

ME-series marine sound combines sound quality with all-weather durability
- Impactful and Louder bass
- High power handling and high efficiency
- Frequency matched to ME-series amplifiers and speakers

● FEATURES

1. Pioneer ME-series marine speakers are protected from the effects of sun and water exposure, meeting both IPX7 & ASTM D4329 to achieve all-weather reliability
2. Mica reinforced IMPP monocoque cone with butyl rubber surround constructed using an advanced in-mold bonding technique for superior water resistance while maintaining high quality, powerful sound
3. Symmetrical motor design with high strength suspension optimized to provide stability, linearity and clear, low distortion sound reproduction
4. Sleek, modern grile design included in both black and white cosmetically integrates seamlessly into marine interior and cabin designs
5. Optional RGB color illumination of the woofer cone provides enhanced personalization and cosmetic integration (UD-ME100LED RGB LED light KIT required, sold separately)

IPX7

INJECTION MOLDED CONE™

Pioneer

TS-ME100WS

SUBWOOFER GAMME MARINE

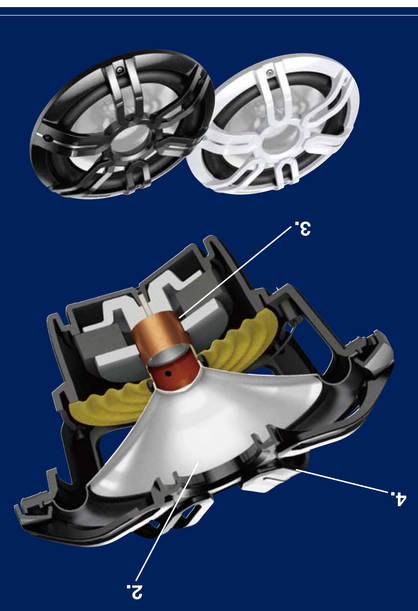

● CARACTÉRISTIQUES

1. Les haut-parleurs gamme marine série ME Pioneer résistent aux UV et aux projections d’eau de mer. Certifiés IPX7 et ASTM D4329 pour une utilisation en milieu marin
2. Membrane monobloc IMPP renforcée au mica avec suspension butyle construit à l’aide d’une technique de collage spécifique pour une excellente résistance à l’eau tout en conservant un son puissant de haute qualité
3. Structure magnétique symétrique avec suspension haute résistance pour plus de linéarité et un son claire à table distortion
4. Élégante et moderne : Noire ou blanche la grille de protection s’intègre parfaitement aux intérieurs de cabine
5. Kit LED multicouleur RVB woofer pour un plus esthétique et une personnalisation de l’intégration (kit LED RVB UD-ME100LED requis, vendu séparément)

IPX7

INJECTION MOLDED CONE™

Pioneer

TS-ME100WS

SUBWOOFER GAMME MARINE

SPECIFICATIONS

- Speaker size ..... 25 cm (10 dia.)
- Continuous power handling (RMS) ..... 300 W
- Maximum peak power handling ..... 600 W
- Sensitivity ..... 84 dB (1 W/1 m)
- Frequency response ..... 20 Hz to 3.5 kHz (-20 dB)
- Nominal impedance ..... 4 Ω
- Cutout diameter ..... 229 mm (9-1/8 dia.)
- Voiceport performance IPX7

HOW TO INSTALL

- Mounting depth ..... 90 dB (1 W/0.5 m)
- Sensitivity ..... 84 dB (1 W/1 m)
- Response ..... 20 Hz to 3.5 kHz (-20 dB)
- Nominal impedance ..... 4 Ω
- Cutout diameter ..... 229 mm

ESPECIFICACIONES

- Tamaño del altavoz ..... 25 cm
- Gestión continua de la potencia (RMS) ..... 300 W
- Gestión de la potencia máxima de pico ..... 600 W
- Sensibilidad ..... 84 dB (1 W/1 m)
- Respuesta de frecuencia ..... 20 Hz a 3.5 kHz (-20 dB)
- Impedancia nominal ..... 4 Ω
- Diámetro de corte ..... 229 mm
- Rendimiento de la bobina móvil IPX7

INSTALACIÓN

- Profundidad de montaje ..... 90 dB (1 W/0.5 m)
- Sensibilidad ..... 84 dB (1 W/1 m)
- Respuesta de frecuencia ..... 20 Hz a 3.5 kHz (-20 dB)
- Impedancia nominal ..... 4 Ω
- Diámetro de corte ..... 229 mm
- Rendimiento de la bobina móvil IPX7

● DIMENSIONS

6-4.5 (3/16 Dia.)
Mounting Surface
Montage/Surface
d'installation
Montaje/Superficie de
montaje

● DIMENSIONS

● DIMENSIONS

● DIMENSIONS